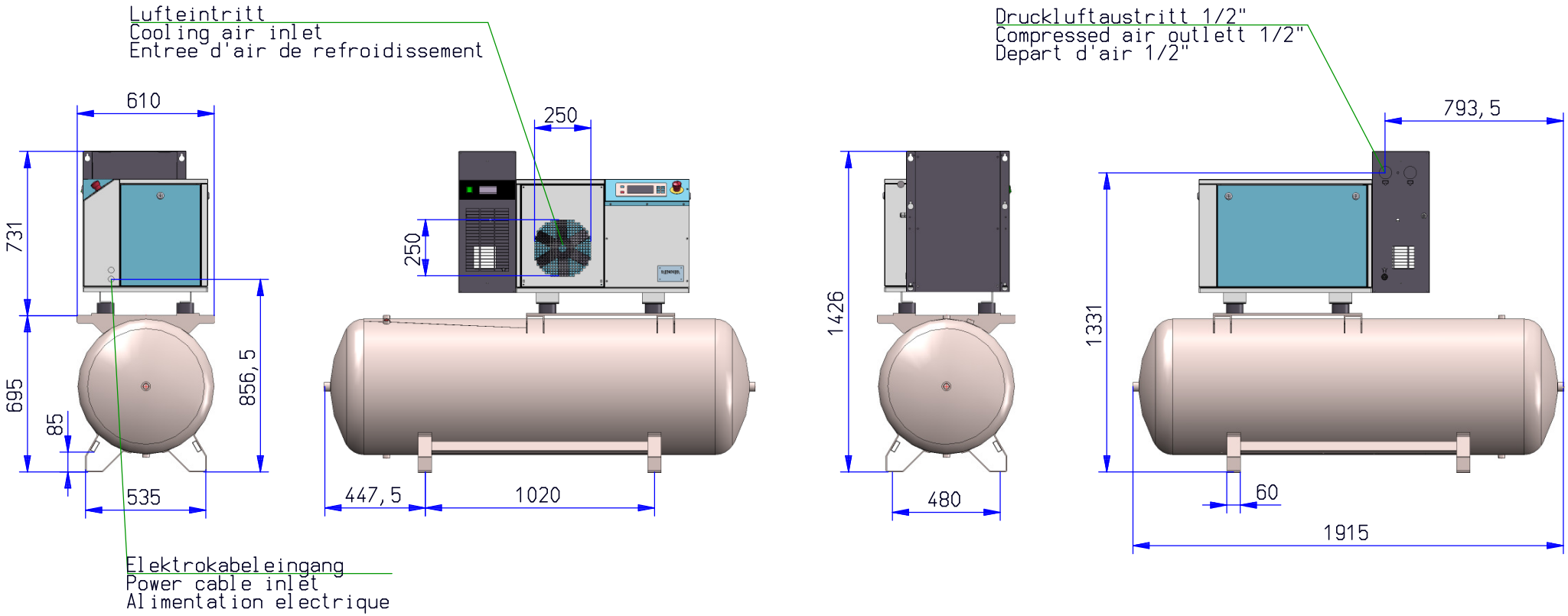

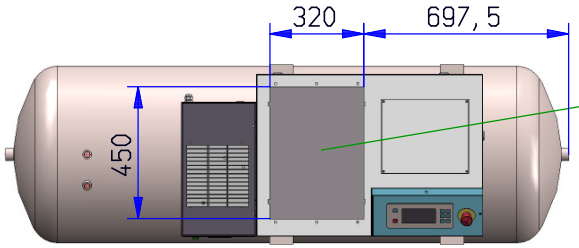

Kühlluftaustritt
Cooling air outlet
Sortie d'air de refroidissement

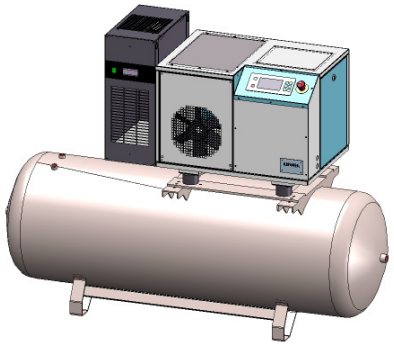

RENNER GmbH 74363 Güglingen							Maßstab: 1:20	Gewicht:
					Datum	Name	RSDK-B 7,5 500L ECN Angebotszeichnung	
				Bearb.	01.03.2016	M. Schickner		
				Gepr.				
				Norm				
				CAD				
							010316-MS-4	Blatt 1 Bl.
Zust.	Änderung	Datum	Name	Urspr.			Ers. f.:	Ers. d.:

10.11.2017